Toolless Mini Rack

Installation Video

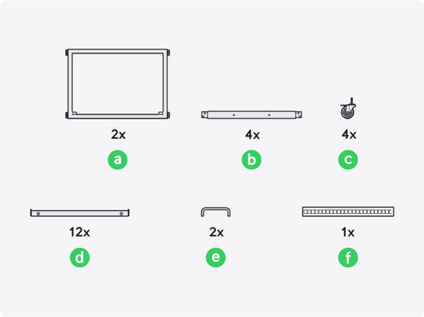
2x
a
4x
b
4x
c
12x
d
2x
e
1x
f

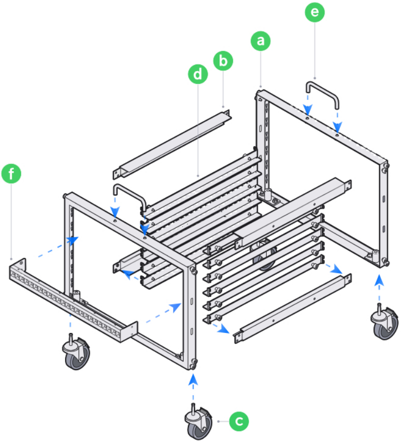

1

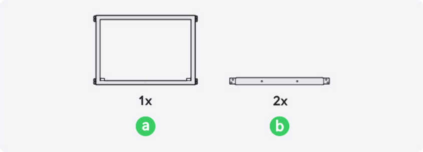

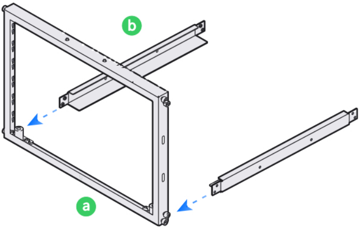

2

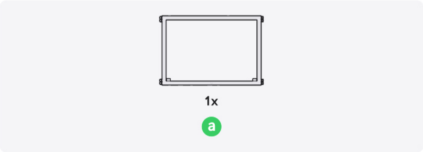

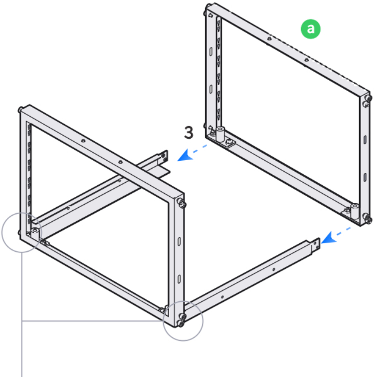

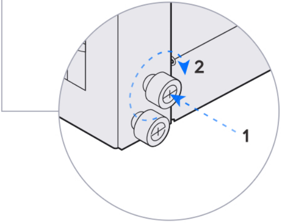

3

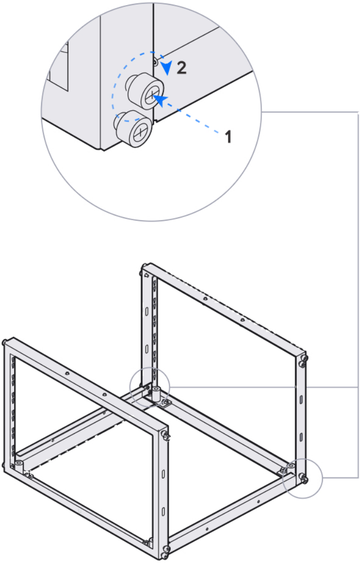

4

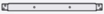

2x

b

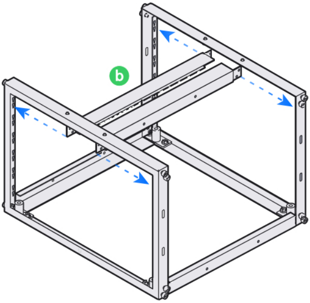

5

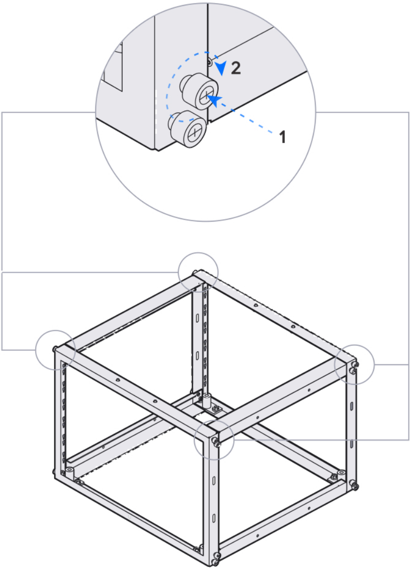

6

4x

c

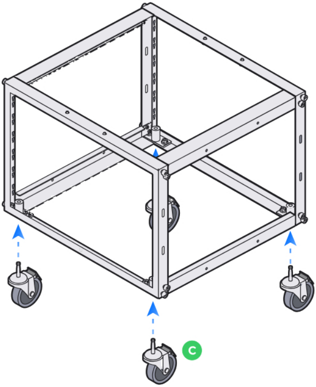

7

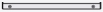

12x

d

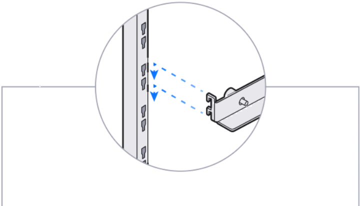

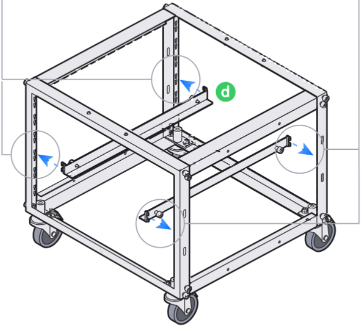

8

2x

e

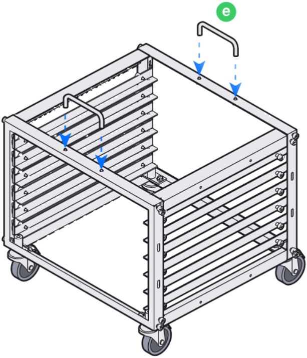

9

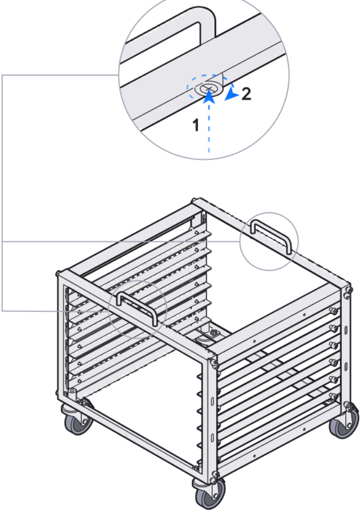

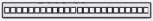

1x

f

Keystone Jack

1

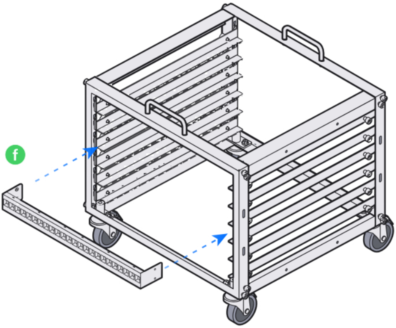

2

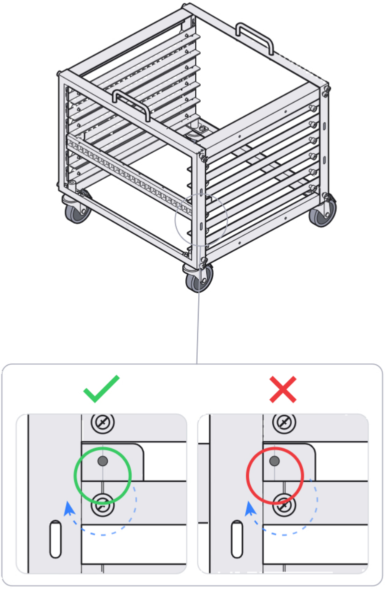

3

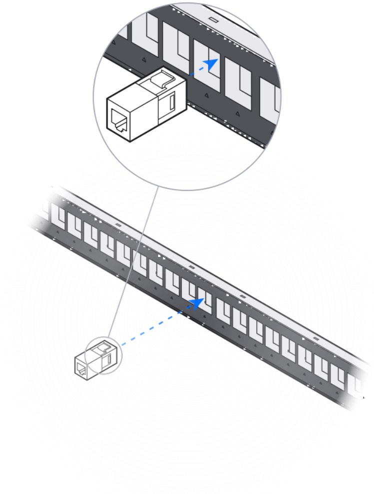

4

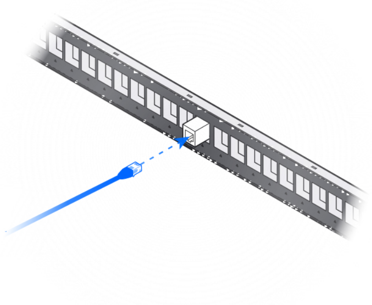

5